Разрез 1 - 1

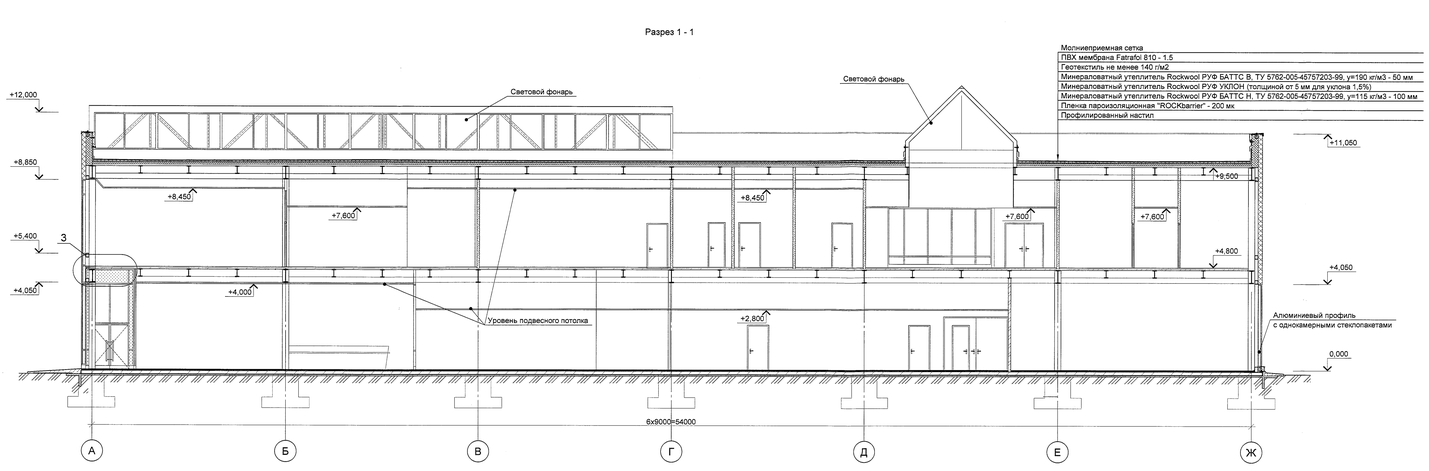

Разрез 2 - 2

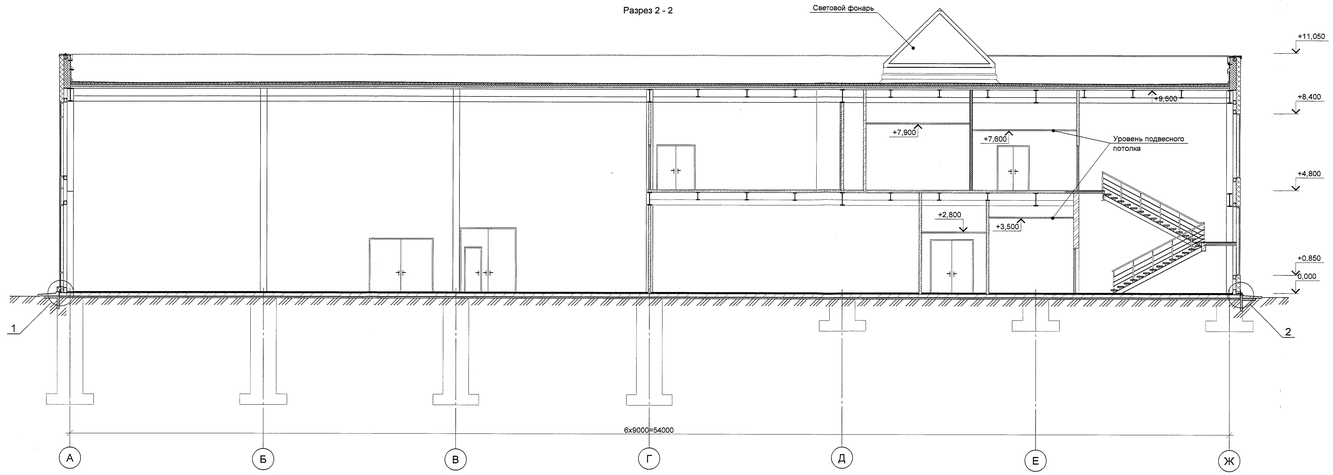

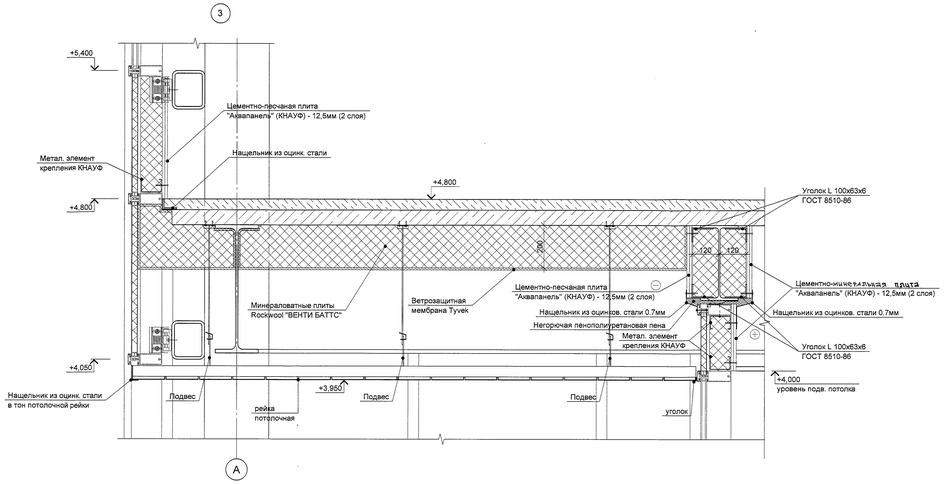

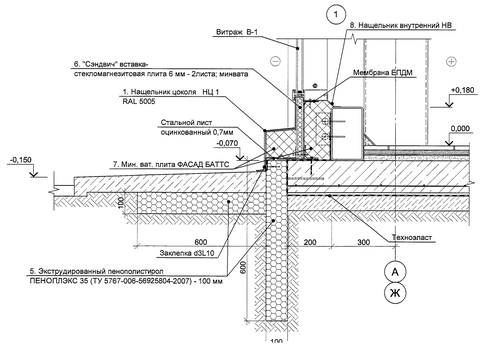

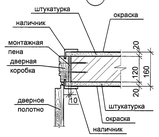

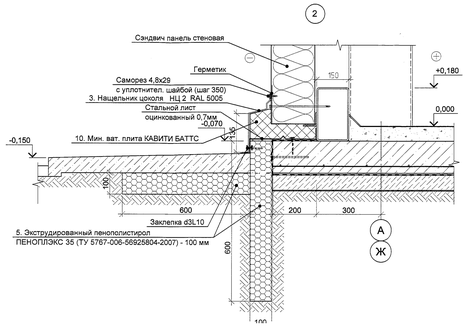

Материалы по узлу 3:

1. Минеральные плиты Rockwool "ВЕНТИ БАТТС" (γ=90 кг/м³ - 150мм) - 3.6 м²
ТУ 5762-003-45757203-99
2. Минеральные плиты Rockwool "ВЕНТИ БАТТС" (γ=90 кг/м³ - 200мм) - 15.0 м²
ТУ 5762-003-45757203-99
3. Ветрозащитная мембрана Tyvek - 24.5 м²
4. Рейка потолочная алюминиевая - 14,6 м²
5. Цементно-минеральные листы "АКВАПАНЕЛЬ" (КНАУФ) толщ. 12,5мм (2 слоя) - 3.6 м²
6. Уголок L 100х63х6 ГОСТ 8510–86 – 4 шт. длиной 6.0 м.п. (вес 7.53 кг/м.п.)
7. Нащельник из оцинкованной стали шириной 240 мм - 6.0 м.п.
8. Нащельник из оцинкованной стали шириной 150 мм - 6.0 м.п.
9. Нащельник из оцинкованной стали (70х30 мм) - 6.0 м.п.

Облицовка цоколя:
1. Нащельник цоколя НЦ 1 из листа оцинкованной стали шириной 500 мм - 48.0 м²
2. Нащельник цоколя НЦ 2 из листа оцинкованной стали шириной 400 мм - 108.0 м²
3. Стальной лист оцинкованный 0,7мм шириной 400 мм - 44.0 м²
4. Экструдированный пенополистирол ПЕНОПЛЭКС 35 (ТУ 5767–006–56925804–2007) – 100 мм - 460 м²
5. "Сэндвич" вставка витраж h=280 мм - 97.0 м²
6. Мин. вата ФАСАД БАТТС – 5.7 м²
7. Нащельник внутренний НВ из листа оцинкованной стали шириной 150 мм - 51.0 м²
8. Бетон кл. Б25 - 1.45 м³
9. Мин. вата КАВИТИ БАТТС – 1.35 м²

Нащельники НЦ 1 и НЦ 2 окрашены полимерной краской в заводских условиях RAL 5005.
Нащельник НВ окрашен полимерной краской в заводских условиях в цвет отделки помещений .

Общие данные см. лист 1.

Разрезы 1-1 и 2-2 замаркированы на листах 4 и 6

Разрезы 3-3 ... 5-5 и спецификацию на ограждение Ог1 см. лист 10

Узел 6 см. совместно с листом 8

ПОДЛИННИК
В ОАО "ИПРОМАШПРОМ"

						0838-1-АР	
3	-	зам.	97-2014			ООО "Связь Инжиниринг КБ"	
изм	кол.уч	лист	№док.	подп.	дата		
Рук.АСК		Филатов			06.14	Научно-производственный комплекс по внедрению передовых технологий и прототипированию печатных плат в ОЭЗ "Дубна"	стадия: Р; лист: 9; листов:
Зам.рук. АСК		Айрапетов			06.14		
ГАП		Лящух			06.14		
Н. контр.		Семёнов			06.14		
Проверил		Лящух			06.14	Разрезы 1-1 и 2-2	ОАО "ИПРОМАШПРОМ" АСК
Разработал		Литвинова			06.14		

Согласовано

Согласовано

Инв. N подл. | Подп. и дата | Взам.инв. N

Копирование и использование данного документа без разрешения ОАО "ИПРОМАШПРОМ" запрещено