ŘEZ C - C' M 1 : 50

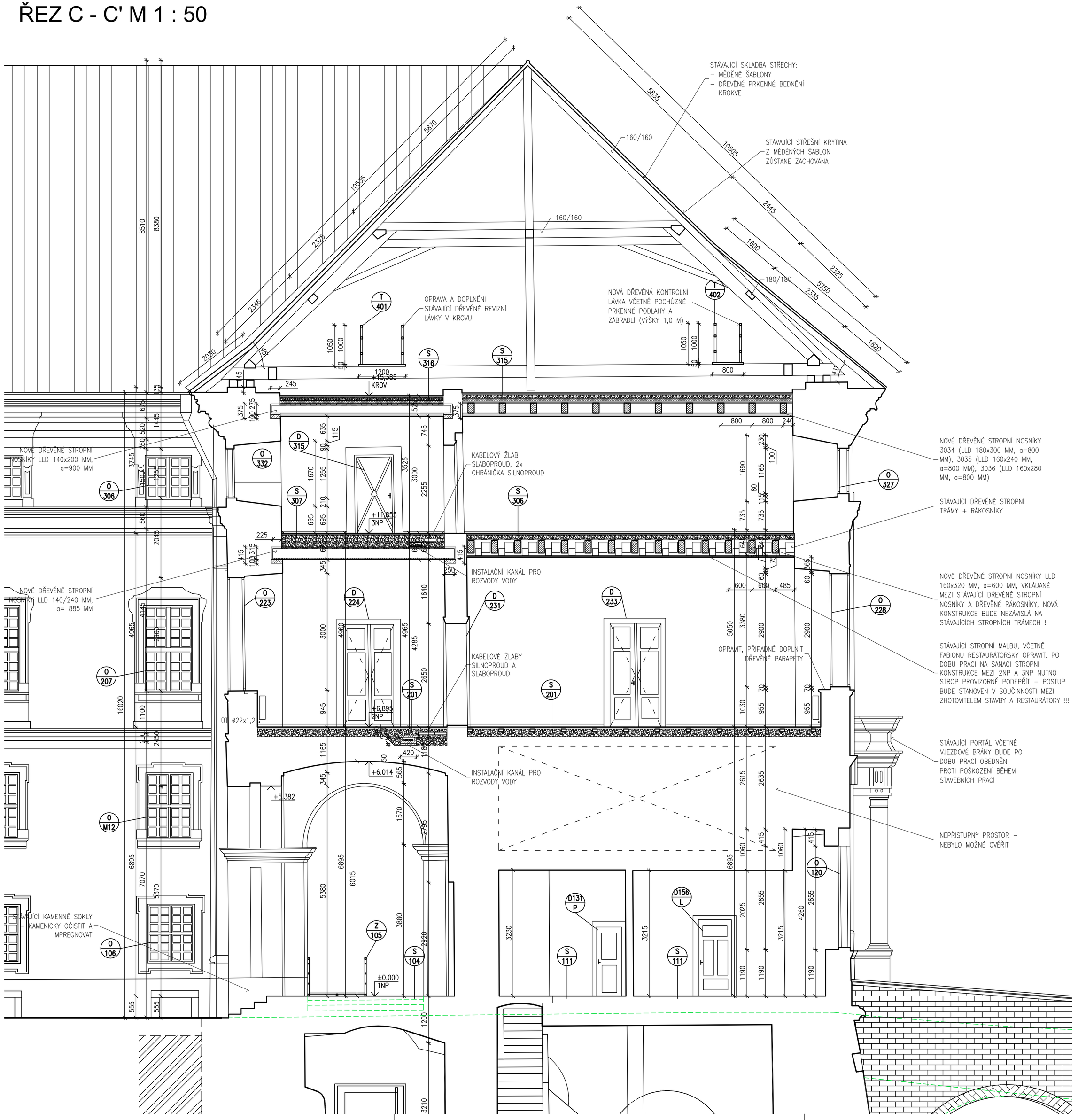

S104 Stávající skladba podlahy	tloušťka skladby	číslo materiálu	název materiálu	plocha materiálu (m2)
1 STÁVAJÍCÍ VELKOFORMÁTOVÁ PŘÍKOPOVÁ DLAŽBA	60.0	1036	CHODBA	23.02
2 STÁVAJÍCÍ MALTOVÉ LOŽE	30.0	1037	VSTUP - ČÁST V PODLOŽÍ	115.54
3 STÁVAJÍCÍ NÁSYP (PŘEDPOKLÁDANÁ SKLADBA)	200.0			
4 STÁVAJÍCÍ STROPNÍ KONSTRUKCE - KLENBA (PŘEDPOKLÁDANÁ SKLADBA)	150.0			
CELKEM TL. SKLADBY (MM)	440.0		CELKEM PLOCHA (M2)	138.56

S104 Nová skladba podlahy	tloušťka skladby	číslo materiálu	název materiálu	plocha materiálu (m2)
1 STÁVAJÍCÍ VELKOFORMÁTOVÁ PŘÍKOPOVÁ DLAŽBA - VROVNÁ ČÁST DLAŽBY KAMENICKY OČISTIT, DLAŽBU VYROVNAT, PŘÍPADNĚ IMPREGNOVAT - VEKKONÁ DLAŽBA, POŠKOZENÉ KUSY DOPLNIT	60.0	1036	CHODBA	23.02
2 MALTOVÉ LOŽE	30.0	1037	VSTUP - ČÁST V PODLOŽÍ	115.54
3 STÁVAJÍCÍ NÁSYP (PŘEDPOKLÁDANÁ SKLADBA)	200.0			
4 STÁVAJÍCÍ STROPNÍ KONSTRUKCE - KLENBA (PŘEDPOKLÁDANÁ SKLADBA)	150.0			
CELKEM TL. SKLADBY (MM)	440.0		CELKEM PLOCHA (M2)	138.56

S201 Stávající skladba podlahy	tloušťka skladby	číslo materiálu	název materiálu	plocha materiálu (m2)
1 STÁVAJÍCÍ PARKETOVÁ PODLAHA, PARKETY SKLADANY DO OBRAZCŮ A PŘIBLENY K PODKLADU, KOLEM MISTNOSTI OZDOBNÁ DŘEVĚNÁ LÍŠTA	24.0	2022	KONCERTNÍ ŠÁL	114.71
2 STÁVAJÍCÍ HRUBÁ TESÁŘSKÁ PODLAHA Z DŘEVĚNÝCH PRKEN	24.0	2023	MALÝ ŠÁL	65.64
3 DŘEVĚNÉ POLŠTÁŘE 80/120 MM (ROZMĚRY POLŠTÁŘŮ JSOU INFORMATIVNÍ POLOŽENÉ VE STÁVAJÍCÍM NÁSYPU (PŘEDPOKLÁDANÁ SKLADBA)	80.0	2024	HUDEBNÍ ZKUŠEBNA	62.34
4 STÁVAJÍCÍ NÁSYP - (PŘEDPOKLÁDANÁ PROMĚNNÁ TLOUŠŤKA (PŘEDPOKLÁDANÁ SKLADBA)	600.0	2033	PŘEDNÁŠKOVÁ MÍSTNOST	31.19
5 STÁVAJÍCÍ STROPNÍ KONSTRUKCE (KLENBA)	150.0	2034	PŘEDNÁŠKOVÁ MÍSTNOST	65.64
6 STÁVAJÍCÍ VÁPENNÁ OMÍTKA	30.0	2036	CHODBA	34.60
7 STÁVAJÍCÍ VNITŘNÍ MALBA		2037	CHODBA	39.62
		2038	CHODBA	16.37
		2039	VÝTVARNÁ DÍLNA (MALBA)	64.44
		2040	VÝTVARNÁ DÍLNA (KERAMIKA)	44.62
		2041	VÝTVARNÁ DÍLNA (SOCHAŘSTVÍ)	56.77
CELKEM TL. SKLADBY (MM)	908.0		CELKEM PLOCHA (M2)	596.24

S201 Nová skladba podlahy	tloušťka skladby	číslo materiálu	název materiálu	plocha materiálu (m2)
1 STÁVAJÍCÍ PARKETY PŘED ODSTRANĚNÍM NAFOTIT, JEDNOTLIVÉ OBRAZCE ROZMĚŘIT PŮVODNÍ PARKETY ODSTRANIT A POLOŽIT NOVOU PODLAHU VE STEJNÉM ČLENĚNÍ JAKO PŮVODNÍ, VČETNĚ OZDOBNÉ DŘEVĚNÉ LÍŠTY. NOVÁ PARKETY BUDOU ZHOTOVENY DO PŘEDPOKLADU, ROZMĚRY KOUSKŮ MATEŘ.	24.0	2022	KONCERTNÍ ŠÁL	114.71
2 NOVÁ HRUBÁ TESAŘSKÁ PODLAHA Z PRKEN (TLAČENÉ IMPREGNOVANÝCH PROTI DŘEVOKAZNÝM HOUBÁM A HMYZU)	24.0	2023	MALÝ ŠÁL	65.64
3 NOVÉ DŘEVĚNÉ POLŠTÁŘE 80/120 MM (ROZMĚRY α=800 MM), TLAČENÉ IMPREGNOVANÉ PROTI DŘEVOKAZNÝM HOUBÁM A HMYZU, VLOŽENY DO NÁSYPU	80.0	2024	HUDEBNÍ ZKUŠEBNA	62.34
4 STÁVAJÍCÍ NÁSYP V PŮVODNÍ TLOUŠŤCE ODSTRANIT A NAHRADIT NOVÝM NÁSYPEM Z KERAMICKÉ KAMENINY Z ZEMĚNÉHO JÍLU F 1 - 4 MM, PROMĚNNÁ TLOUŠŤKA 400 MM	200.0	2033	PŘEDNÁŠKOVÁ MÍSTNOST	31.19
5 STÁVAJÍCÍ STROPNÍ KONSTRUKCE (KLENBA)	400.0	2036	CHODBA	34.60
6 OPRAVA STÁVAJÍCÍ VÁPENNÉ OMÍTKY	150.0	2037	CHODBA	39.62
9 NOVÁ VNITŘNÍ MALBA	30.0	2038	CHODBA	16.37
		2039	VÝTVARNÁ DÍLNA (MALBA)	64.44
		2040	VÝTVARNÁ DÍLNA (KERAMIKA)	44.62
		2041	VÝTVARNÁ DÍLNA (SOCHAŘSTVÍ)	56.77
CELKEM TL. SKLADBY (MM)	908.0		CELKEM PLOCHA (M2)	530.30

S307 Stávající skladba podlahy	tloušťka skladby	číslo materiálu	název materiálu	plocha materiálu (m2)
1 STÁVAJÍCÍ PVC	2.0	3037	CHODBA	81.51
2 STÁVAJÍCÍ DŘEVĚNÁ PRKENNÁ PODLAHA S NÁTĚREM, PO OBVODU S DŘEVĚNOU LIŠTOU	24.0			
3 HRUBÁ TESAŘSKÁ PODLAHA Z DŘEVĚNÝCH PRKEN (PŘEDPOKLÁDANÁ SKLADBA)	36.0			
4 STÁVAJÍCÍ DŘEVĚNÉ POLŠTÁŘE (PŘEDPOKLÁDANÁ SKLADBA)	60.0			
5 STÁVAJÍCÍ DUŠANÁ HLINA SE SLÁMOU	50.0			
6 STÁVAJÍCÍ DŘEVĚNÝ PRKENNÝ ZÁKLOP	36.0			
7 STÁVAJÍCÍ DŘEVĚNÉ STROPNÍ TRÁMY (230/270 MM) S DŘEVĚNÝMI RÁKOSNÍKY (187/190 MM)	270.0			
8 STÁVAJÍCÍ PODBITÍ DŘEVĚNÝM PRKNY	24.0			
9 STÁVAJÍCÍ RÁKOSOVÉ PLETIVO	20.0			
10 STÁVAJÍCÍ VÁPENNÁ OMÍTKA	30.0			
11 STÁVAJÍCÍ VNITŘNÍ MALBA				
CELKEM TL. SKLADBY (MM)	552.0		CELKEM PLOCHA (M2)	81.51

S307 Nová skladba podlahy	tloušťka skladby	číslo materiálu	název materiálu	plocha materiálu (m2)
1 NOVÁ DŘEVĚNÁ PRKNA NA SRAZ, PŘIBLENÁ K PODKLADU, OLEJOVÝ NÁTĚR, PRKNA PŘELIBOVSUT, SPÁRY VYTMELIT, KOLEM MISTNOSTI OBVODOVÁ DŘEVĚNÁ PROFILOVANÁ LIŠTA TL. 24 MM	24.0	3037	CHODBA	81.51
2 NOVÁ HRUBÁ TESAŘSKÁ PRKENNÁ PODLAHA Z PRKEN TL. 24 MM PŘIBLENA K DŘEVĚNÝM POLŠTÁŘŮM 80x120 MM, α=800 MM, KLADENÝCH DO NÁSYPU	36.0			
3 KERAMICKÉ KAMENINO Z PŘIBOJENÉHO JÍLU F 1 - 4 MM, TL. 120 MM	97.0			
4 SEPARAČNÍ FOLIE	1.0			
5 DŘEVOSTŘEPOVÉ DESKY OSB, P+D, 20.0 TL. 20 MM	20.0			
6 NOVÉ DŘEVĚNÉ STROPNÍ NOSNÍKY 3034 (LLD 220x360 MM, α=600 MM), 3035 (LLD 180x320 MM, α=600 MM), 3036 (LLD 180x320 MM, α=600 MM), KOMPLETNÍ NOVÁ STROPNÍ KONSTRUKCE NEZÁVISLÁ NA POVODNÍ STROPĚ	320.0			
7 NOVÉ PODBITÍ Z DŘEVĚNÝCH PRKEN TL. 24 MM	24.0			
8 NOVÉ RÁKOSOVÉ PLETIVO				
9 NOVÁ VÁPENNÁ OMÍTKA	30.0			
10 NOVÁ VNITŘNÍ MALBA				
CELKEM TL. SKLADBY (MM)	552.0		CELKEM PLOCHA (M2)	81.51

S315 Nová skladba podlahy	tloušťka skladby	číslo materiálu	název materiálu	plocha materiálu (m2)
1 CHELNÁ DLAŽBA "PODOVKY", ROZMĚR 200x200x60 MM + CEMENTOVÁ SPÁROVACÍ HMOTA	30.0	3034	NOVÝ STROP NAD VÍSTAVNÍ MÍSTNOSTÍ	61.57
2 CEMENTOVÉ LOŽE, TL. 20 MM	20.0	3035	NOVÝ STROP NAD VÍSTAVNÍ MÍSTNOSTÍ	43.07
3 KERAMICKÉ KAMENINO Z PŘIBOJENÉHO JÍLU F 1 - 4 MM, TL. 80 MM	100.0	3036	NOVÝ STROP NAD VÍSTAVNÍ MÍSTNOSTÍ	54.87
4 SEPARAČNÍ FOLIE	1.0			
5 TEPELNÁ IZOLACE ZMINERÁLNÍ VATY 70.0 TL. 70 MM	70.0			
6 PŘEDLADNÝ PRKENNÝ ZÁKLOP 24x94 MM, TL. 48 MM	48.0			
7 NOVÉ DŘEVĚNÉ STROPNÍ NOSNÍKY 3034 (LLD 180x300 MM, α=800 MM), 3035 (LLD 160x240 MM, α=800 MM), 3036 (LLD 160x280 MM, α=800 MM)	260.0			
8 PRKENNÉ PODBITÍ TL. 24 MM	24.0			
9 RÁKOSOVÉ PLETIVO	20.0			
10 VÁPENNÁ OMÍTKA	30.0			
11 VNITŘNÍ MALBA				
CELKEM TL. SKLADBY (MM)	603.0		CELKEM PLOCHA (M2)	159.51

S316 Nová skladba podlahy	tloušťka skladby	číslo materiálu	název materiálu	plocha materiálu (m2)
1 CHELNÁ DLAŽBA "PODOVKY", ROZMĚR 200x200x60 MM + CEMENTOVÁ SPÁROVACÍ HMOTA	30.0	3037	NOVÝ STROP NAD CHODBOU	81.51
2 CEMENTOVÉ LOŽE, TL. 20 MM	20.0			
3 KERAMICKÉ KAMENINO Z PŘIBOJENÉHO JÍLU F 1 - 4 MM, TL. 80 MM	100.0			
4 SEPARAČNÍ FOLIE	1.0			
5 TEPELNÁ IZOLACE ZMINERÁLNÍ VATY, TL. 70 MM	70.0			
6 PŘEDLADNÝ PRKENNÝ ZÁKLOP 24x94 MM, TL. 48 MM	48.0			
7 NOVÉ DŘEVĚNÉ STROPNÍ NOSNÍKY LLD 140x200 MM, α=600 MM	200.0			
8 PRKENNÉ PODBITÍ TL. 24 MM	24.0			
9 RÁKOSOVÉ PLETIVO	20.0			
10 VÁPENNÁ OMÍTKA	30.0			
11 VNITŘNÍ MALBA				
CELKEM TL. SKLADBY (MM)	543.0		CELKEM PLOCHA (M2)	81.51

S306 Stávající skladba podlahy	tloušťka skladby	číslo materiálu	název materiálu	plocha materiálu (m2)
1 STÁVAJÍCÍ PVC	2.0	3034	VÍSTAVNÍ MÍSTNOST	61.57
2 STÁVAJÍCÍ DŘEVĚNÁ PRKENNÁ PODLAHA S NÁTĚREM, PO OBVODU S DŘEVĚNOU LIŠTOU	24.0	3035	VÍSTAVNÍ MÍSTNOST	43.07
3 HRUBÁ TESAŘSKÁ PODLAHA Z DŘEVĚNÝCH PRKEN (PŘEDPOKLÁDANÁ SKLADBA)	36.0	3036	VÍSTAVNÍ MÍSTNOST	54.87
4 STÁVAJÍCÍ DŘEVĚNÉ POLŠTÁŘE (PŘEDPOKLÁDANÁ SKLADBA)	60.0			
5 STÁVAJÍCÍ DUŠANÁ HLINA SE SLÁMOU	50.0			
6 STÁVAJÍCÍ DŘEVĚNÝ PRKENNÝ ZÁKLOP	36.0			
7 STÁVAJÍCÍ DŘEVĚNÉ STROPNÍ TRÁMY (230/270 MM) S DŘEVĚNÝMI RÁKOSNÍKY (187/190 MM)	270.0			
8 STÁVAJÍCÍ PODBITÍ DŘEVĚNÝM PRNY	24.0			
9 STÁVAJÍCÍ RÁKOSOVÉ PLETIVO	20.0			
10 STÁVAJÍCÍ VÁPENNÁ OMÍTKA	30.0			
11 STÁVAJÍCÍ VNITŘNÍ MALBA				
CELKEM TL. SKLADBY (MM)	552.0		CELKEM PLOCHA (M2)	159.51

S306 Nová skladba podlahy	tloušťka skladby	číslo materiálu	název materiálu	plocha materiálu (m2)
1 DŘEVĚNÁ PRKNA NA SRAZ, PŘIBLENÁ K PODKLADU, OLEJOVÝ NÁTĚR, PRKNA PŘELIBOVSUT, SPÁRY VYTMELIT, KOLEM MISTNOSTI OBVODOVÁ DŘEVĚNÁ PROFILOVANÁ LIŠTA TL. 24 MM	24.0	3034	VÍSTAVNÍ MÍSTNOST	61.57
2 HRUBÁ TESAŘSKÁ PRKENNÁ PODLAHA Z PRKEN TL. 24 MM PŘIBLENA K DŘEVĚNÝM POLŠTÁŘŮM 80x120 MM, α=800 MM, KLADENÝCH DO NÁSYPU	24.0	3035	VÍSTAVNÍ MÍSTNOST	43.07
3 KERAMICKÉ KAMENINO Z PŘIBOJENÉHO JÍLU F 1 - 4 MM, TL. 120 MM	109.0	3036	VÍSTAVNÍ MÍSTNOST	54.87
4 SEPARAČNÍ FOLIE	1.0			
5 DŘEVOSTŘEPOVÉ DESKY OSB, P+D, 20.0 TL. 20 MM	20.0			
6 NOVÉ DŘEVĚNÉ STROPNÍ NOSNÍKY LLD 160x320 MM, α=600 MM, VKLÁDANÉ MEZI STÁVAJÍCÍ DŘEVĚNÉ STROPNÍ NOSNÍKY A DŘEVĚNÉ RÁKOSNÍKY. NOVÁ KONSTRUKCE BUDE NEZÁVISLÁ NA STÁVAJÍCÍCH STROPNÍCH TRÁMECH !	320.0			
7 STÁVAJÍCÍ PRKENNÝ ZÁKLOP, TL. 24 MM	24.0			
8 STÁVAJÍCÍ RÁKOSOVÉ PLETIVO				
9 STÁVAJÍCÍ VÁPENNÁ OMÍTKA	30.0			
10 STÁVAJÍCÍ VNITŘNÍ MALBA STROPNÍHO PODHLEDU URČENÁ K RESTAUROVÁNÍ				
CELKEM TL. SKLADBY (MM)	552.0		CELKEM PLOCHA (M2)	159.51

S111 Stávající skladba podlahy	tloušťka skladby	číslo materiálu	název materiálu	plocha materiálu (m2)
1 STÁVAJÍCÍ BETONOVÁ MAZANINA (PŘEDPOKLÁDANÁ SKLADBA)	100.0	1041	CHODBA	15.91
2 STÁVAJÍCÍ NÁSYP (PŘEDPOKLÁDANÁ SKLADBA)	300.0	1042	TECHNICKÁ MÍSTNOST	8.36
3 STÁVAJÍCÍ STROPNÍ KONSTRUKCE (PŘEDPOKLÁDANÁ SKLADBA)	150.0	1043	TECHNICKÁ MÍSTNOST	14.89
CELKEM TL. SKLADBY (MM)	550.0		CELKEM PLOCHA (M2)	39.16

S111 Nová skladba podlahy	tloušťka skladby	číslo materiálu	název materiálu	plocha materiálu (m2)
NOVÉ LITÉ TERACO BARVENÉ VČETNĚ SOKLIKU VČETNĚ IMPREGNOVNÉHO NÁTĚRU PENETRAČNÍ NÁTĚR	30.0	1041	CHODBA	15.91
	2.0	1042	TECHNICKÁ MÍSTNOST	8.36
BETONOVÁ MAZANINA Z BETONU C 16/20 S OCELOVOU SVAŘOVANOU SÍTÍ 4x100x100 MM	50.0	1043	TECHNICKÁ MÍSTNOST	14.89
STÁVAJÍCÍ NÁSYP	318.0			
STÁVAJÍCÍ STROPNÍ KONSTRUKCE	150.0			
CELKEM TL. SKLADBY (MM)	550.0		CELKEM PLOCHA (M2)	39.16

SCHEMATICKÝ ŘEZ ULOŽENÍM SÍTÍ M 1 : 20

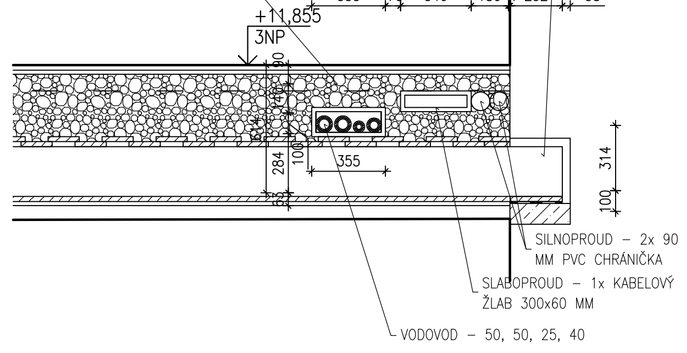

SCHEMATICKÝ ŘEZ ULOŽENÍM SÍTÍ M 1 : 20

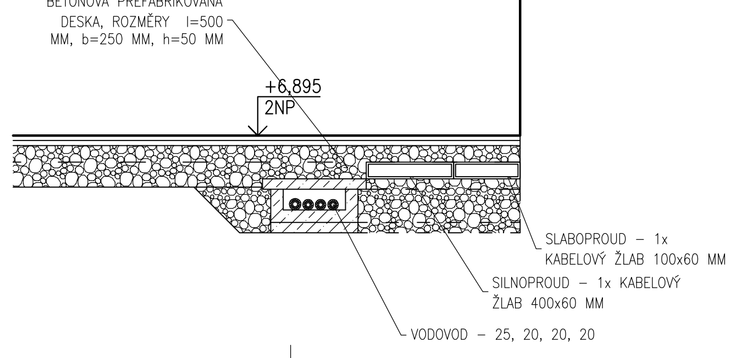

LEGENDA MATERIÁLŮ:

- STÁVAJÍCÍ KONSTRUKCE A ZDIVO
- BOURANÉ KONSTRUKCE A ZDIVO
- ZAZDÍVKY, DOZDÍVKY A PŘIZDÍVKY OTVORŮ Z CIHEL PLNÝCH PÁLENÝCH 65x140x290 MM, NA MVC 2,5, PEVNOST P15
- **NOVÉ PŘÍČKY TL. 100 MM Z CIHELNÝCH BLOKŮ P+D, ROZMĚR 497x80x238 MM, PEVNOST P 10, MALTA MVC 2,5**
- **NOVÉ PŘÍČKY TL. 150 MM Z CIHELNÝCH BLOKŮ P+D, ROZMĚR 497x115x238 MM, PEVNOST P 10, NA MALTU MVC 2,5**
- **NOVÉ VNITŘNÍ ZDIVO TL. 200 MM Z CIHELNÝCH BLOKŮ P+D, 372x175x238 MM, PEVNOST P 10 NA MALTU MVC 2,5**
- **NOVÉ PŘÍČKY TL. 50 MM – SANITÁRNÍ PŘÍČKY DO SOCIÁLNÍHO ZÁZEMÍ**
- **NOVÉ PŘÍČKY TL. 100 MM ZE SÁDROKARTONU**
- **HUTNĚNÝ NÁSYP**
- **ŽELEZOBETONOVÉ KONSTRUKCE Z BETONU C 16/20**
- **BETONOVÉ KONSTRUKCE A MAZANINY Z BETONU C 16/20**
- **KERAMICKÝ OBKLAD**
- **KERAMICKÉ KAMENIVO Z PŘÍRODNÍHO JÍLU (KERAMZIT)**

D 315	TRUHLÁŘSKÉ VÝROBKY – DVEŘE	O 315	TRUHLÁŘSKÉ VÝROBKY – OKNA
Z 315	ZÁMEČNICKÉ VÝROBKY	M 301	ZÁMEČNICKÉ VÝROBKY – MŘÍŽE
S 315	SKLADBY PODLAH	T 301	TRUHLÁŘSKÉ VÝROBKY – OSTATNÍ

POZNÁMKA:

– ÚROVEŇ PODLAHY 1NP ±0,000 = 409,030 M.N.M.
– ÚROVEŇ PODLAHY 2NP +6,785 M
– ÚROVEŇ PODLAHY 3NP +11,725 M
– ÚROVEŇ PODLAHY 4NP +15,665 M
– VEŠKERÉ NAVRHOVANÉ STOUPAČKY TZB BUDOU VYUŽÍVAT STÁVAJÍCÍ KOMÍNOVÉ PRŮDUCHY, PŘÍPADNĚ VÉST NOVÉ INSTALACE V MÍSTECH STÁVAJÍCÍCH INSTALAČNÍCH ŠACHET
– STÁVAJÍCÍ KOMÍNY JSOU ZAKRESLENY INFORMATIVNĚ, PŘED ZAHÁJENÍM STAVEBNÍCH PRACÍ BUDOU VYČIŠTĚNY A BUDE PROVĚŘENA JEJICH PROSTUPNOST PRO NAVRHOVANÉ NAPOJENÍ STOUPAČEK
– VEŠKERÉ PROSTORY ZAHRNUTÉ DO STAVEBNÍCH ÚPRAV MUSÍ BÝT PŘED ZAHÁJENÍM STAVEBNÍCH PRACÍ VYKLIZENY. STÁVAJÍCÍ STAV PROSTOR ZAHRNUTÝCH DO ETAPY I BUDE ZDOKUMENTOVÁN (PASPORT)
– ZÁSAHY DO NOSNÝCH KONSTRUKCÍ LZE PROVÁDĚT AŽ PO PŘEDCHOZÍM SOUHLASU STATIKA A DLE PLATNÝCH PŘEDPISŮ BOZP. PŘI VEŠKERÝCH BOURACÍCH PRACECH BUDE ZAJIŠTĚNO PODEPŘENÍ VŠECH NOSNÝCH KONSTRUKCÍ V BLÍZKOSTI BOURANÉ KONSTRUKCE.
– TRASY A PROSTUPY JEDNOTLIVÝCH PROFESÍ (ZDRAVOTNÍ TECHNIKA, ELEKTROINSTALACE SILNOPROUD, SLABOPROUD, ÚSTŘEDNÍ VYTÁPĚNÍ, VZDUCHOTECHNIKA, EPS APOD.) BUDOU PŘED JEJICH REALIZACÍ VYTÝČENY ZHOTOVITELEM STAVBY A POSLÉZE ODSOUHLASENY ZÁSTUPCI INVESTORA, TDI, PROJEKTANTA A POVĚŘENÉHO ZÁSTUPCE NPÚ.
– BAREVNOST, MATERIÁL A ZPŮSOB KLADENÍ PODLAHOVÝCH KRYTIN BUDE PŘED OBJEDNÁNÍM ODSOUHLASEN ZÁSTUPCEM INVESTORA, TDI, PROJEKTANTEM A ODPOVĚDNÝM PRACOVNÍKEM NPÚ NA ZÁKLADĚ PŘEDLOŽENÝCH VZORKŮ. DITTO SE TÝKÁ I DALŠÍCH PRVKŮ – KERAMICKÉ OBKLADY, VYBAVENÍ SOCIÁLNÍCH ZÁZEMÍ ZAŘÍZOVACÍMI PŘEDMĚTY, KOVÁNÍ OKEN A DVEŘÍ, ODSOUHLASENÍ NOVĚ VYRÁBĚNÝCH PRVKŮ NA ZÁKLADĚ PŘEDLOŽENÉ DÍLENSKÉ DOKUMENTACE APOD.
– VEŠKERÉ NOVÉ PRVKY VKLÁDANÉ DO OBJEKTU JE NUTNO PŘED OBJEDNÁNÍM ROZMĚŘIT PŘÍMO NA STAVBĚ (NAPŘ. DÉLKY PŘEKLADŮ, OCELOVÉ NOSNÍKY, ROZMĚRY OKEN, DVEŘÍ APOD.)
– EVAKUAČNÍ VÝTAH (OSOBNÍ+NÁKLADNÍ): ROZMĚR ŠACHTY: ŠÍŘKA 1650 MM (PŘI TOLERANCI ŠACHTY +/– 25 MM NA STĚNU), HLOUBKA 2500 MM, PROHLUBEŇ MIN. 1100 MM, HORNÍ PŘEJEZD (POD MONTÁŽNÍ OKA) MIN. 2900 MM; VÝTAHOVÁ KABINA NEPROCHOZÍ, ROZMĚR 1100 X 2100 X 2100 MM. ŠACHETNÍ DVEŘE: SAMOČINNĚ STRANOVĚ POSUVNÉ , ŠÍŘKA 900 MM, VÝŠKA 2000 MM. POŽÁRNÍ ODOLNOST ŠACHETNÍCH DVEŘÍ MIN. EW 15 DP1. VÝTAH BEZ STROJOVNY, STROJOVNA UMÍSTĚNA POD STROPEM VÝTAHOVÉ ŠACHTY, NOSNOST: 1000 KG/ 13X OSOB, JMENOVITÁ RYCHLOST: 1,0 M/S, ŘÍZENÍ: SIMPLEX, JEDNOSMĚRNÉ SBĚRNÉ S MIKROPROCESOROVÝM ŘÍDÍCÍM SYSTÉMEM. POHON: ELEKTRICKÝ LANOVÝ S VÝTAHOVÝM STROJEM S PLYNULOU REGULACÍ S FREKVENČNÍM MĚNIČEM. UMÍSTĚNÍ HNACÍHO ÚSTROJÍ: BEZPŘEVODOVÝ MOTOR SE ZABUDOVANÝM HNACÍM KOTOUČEM JE UPEVNĚN NA VODÍTKÁCH, V BLÍZKOSTI STROPU ŠACHTY. VZHLED A OVLÁDÁNÍ VÝTAHU BUDE PŘED OBJEDNÁNÍM ODSOUHLASEN ZÁSTUPCEM INVESTORA, TDI, PROJEKTANTEM A PRACOVNÍKEM NPÚ.
– VEŠKERÉ DŘEVĚNÉ KONSTRUKCE NAPADENÉ DŘEVOKAZNOU HOUBOU (DŘEVOMORKOU) ROZŘEZAT NA MENŠÍ KUSY, UMÍSTIT DO PYTLŮ A POSTUPNĚ ODNÁŠET VEN Z OBJEKTU A VYVÉZT NA SKLÁDKU MIMO OBJEKT. ZHLAV TRAMŮ NAPADENÁ DŘEVOMORKOU ODŘEZAT S REZERVOU 300 – 500 MM ZA HRANICI VIDITELNÉHO NAPADENÍ DO ZDÁNLIVĚ ZDRAVÉHO DŘEVA A NAHRADIT NOVÝM ZHLAVÍM. PŘI ČIŠTĚNÍ POUŽÍT PRŮMYSLOVÝ VYSAVAČ. KAPSU VE ZDIVU VYČISTIT OD ZBYTKŮ DŘEVOKAZNÉ HOUBY A OŠETŘIT FUNGICIDNÍM PROSTŘEDKEM. V PŘÍPADĚ ZDIVA NARUŠENÉHO DŘEVOMORKOU NUTNO ZVÁŽIT DLE SITUACE JEHO PŘEZDĚNÍ, V PŘÍPADĚ MENŠÍHO NAPADENÍ NUTNO OKLEPAT OMÍTKU, VYŠKRÁBAT MALTU ZE SPAR AŽ 150 MM ZA HRANICI OD KTERÉ JE ZDIVO ČISTÉ. NOVĚ OSAZOVANÉ DŘEVĚNÉ KONSTRUKCE BUDOU OŠETŘENY PROSTŘEDKY PROTI DŘEVOKAZNÝM HOUBÁM A HMYZU (MAČENÍM, PŘÍPADNĚ NATÍRÁNÍM VE VRSTVÁCH) !!!
– POSTUP PŘI SANACI STROPU NAD M.Č. 2040, 2041, 2039 NUTNO KOORIDNOVAT S RESTAURÁTORY (STROPY BUDE TŘEBA DOČASNĚ PODEPŘÍT)

DATUM ZMĚNY	POPIS ZMĚNY

HLAVNÍ ING. PROJEKTU	ZODP. PROJEKTANT	VYPRACOVAL	MĚŘÍTKO: 1 : 50
LIBOR KLUBAL, DIS.	ING. PAVEL TÔMA	LIBOR KLUBAL, DIS.	FORMÁT: 10 A4
			DATUM: 02/2013

INVESTOR : BENEDIKTINSKÉ OPÁTSTVÍ SV. VÁCLAVA V BROUMOVĚ, KLÁŠTERNÍ 1, 550 01 BROUMOV

AKCE : **VZDĚLÁVACÍ A KULTURNÍ CENTRUM BROUMOV – REVITALIZACE KLÁŠTERA, ETAPA 1**

Na parcele: st.p.c. 1/1, 1/2, 146, p.p.c. 49, 138/1, 138/6, 140, 141/2, 141/7, 730/2 730/4, 730/13, 761
Katastrální území: BROUMOV

F – DOKUMENTACE OBJEKTU
1. STAVEBNÍ OBJEKTY
1.1 SO 01 KLÁŠTER
1.1.1 ARCHITEKTONICKÉ STAVEBNĚ TECHNICKÉ ŘEŠENÍ

PROJEKT PRO PROVEDENÍ STAVBY A VÝBĚR ZHOTOVITELE STAVBY — Č. PARÉ

NÁZEV PŘÍLOHY : **ŘEZ C – C'**

ZPRACOVATEL:
INS spol. s r.o.
projektový a inženýrský ateliér
Porážky 413
547 01 Náchod
Tel.: 491 422 226
ins.atelier@insnachod.cz
www.insnachod.cz

EV. Č. AKCE: 1080 37 09

ČÍSLO PŘÍLOHY: 1. 1. 1. 12