K 012 - KOVANÁ KLIČKA K ROZVOŘE SE ŠTÍTKEM (IMITACE OBRTLÍKU)

M 1 : 1

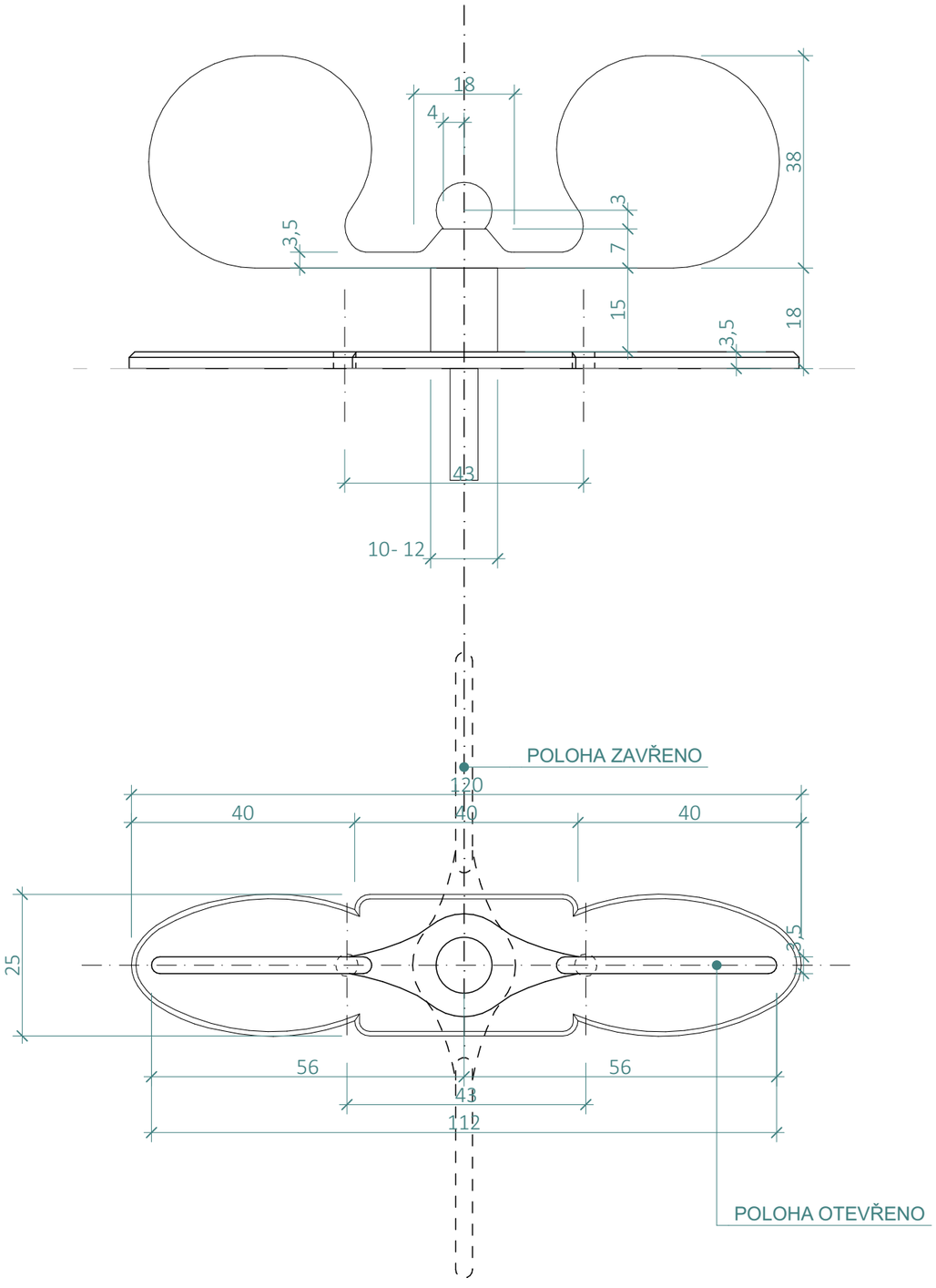

REPLIKA OKEN S ROZVOROU - OKNA AF 001-006

M 1 : 10

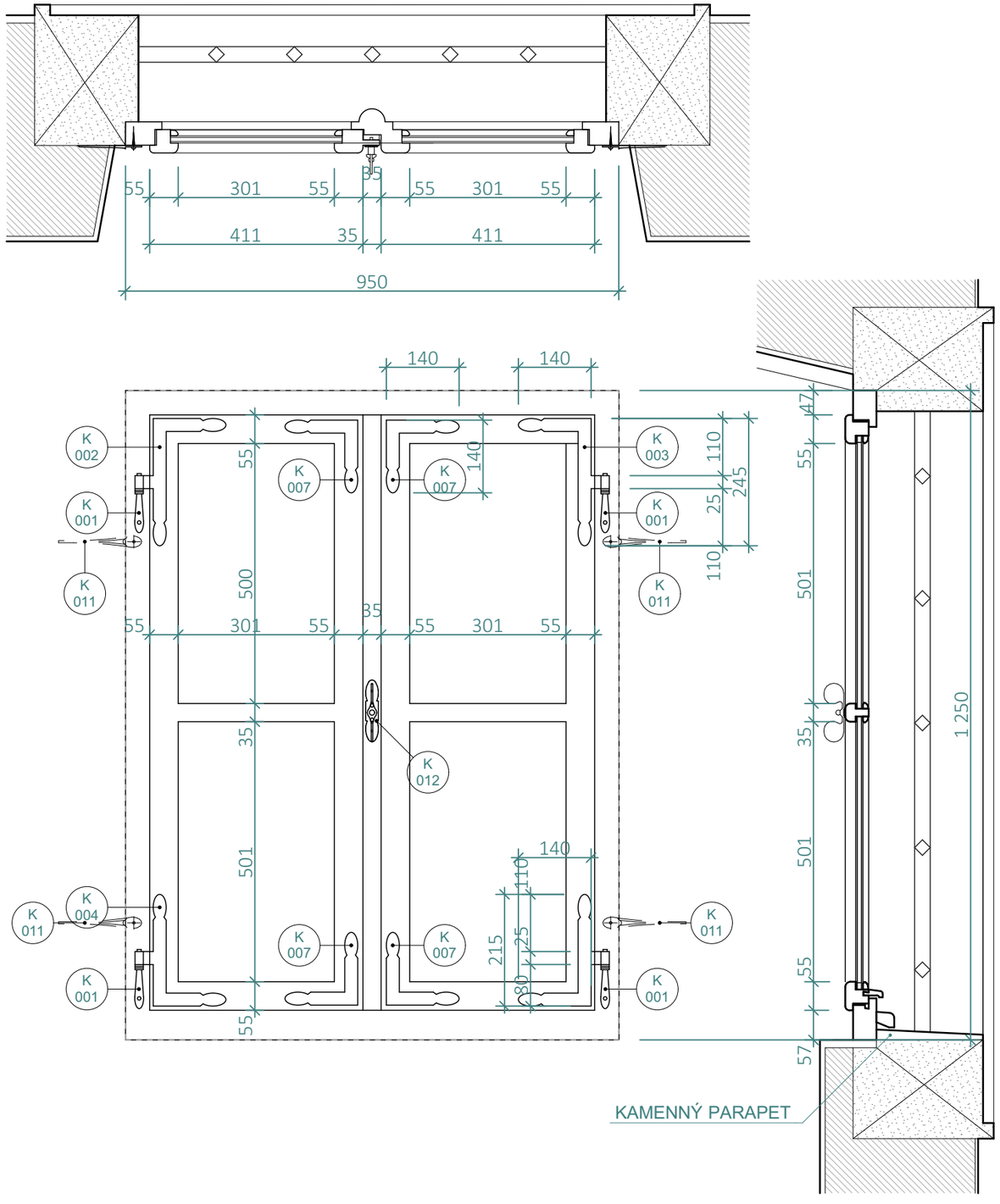

zhotovitel

investor

ŘÍMSKOKATOLICKÁ FARNOST
U KOSTELA NANEBEVZETÍ PANNY
MARIE PŘÍBRAM - SVATÁ HORA

generální projektant