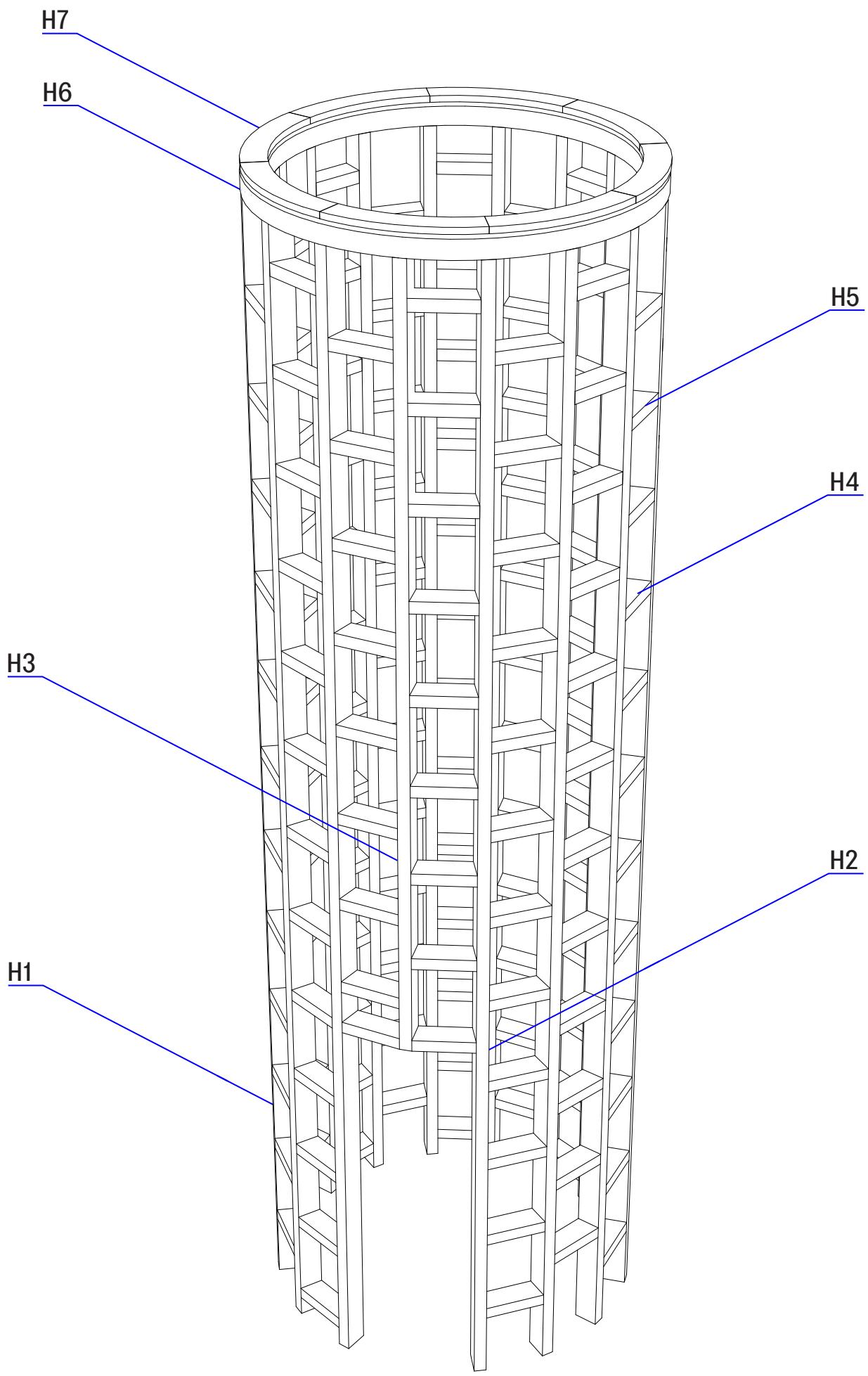

FA ČVUT, Ústav navrhování II
Atelier Hlaváček–Čeněk

místo stavby Libčice nad Vltavou
park Cihelka, parc. č. 1156/8
stavebník Skanska reality a.s.

autor Tereza Čechová, Adam Hofman, Filip Hutera
Lenka Lenčéšová, Kristýna Rejsková, Jana Sedlická
Sylvie Tesková, Kryštof Vicherek, Anna Vopařilová

vedoucí Ing. arch. Dalibor Hlaváček, Ph.D.
Ing. arch. Martn Čeněk, Ph.D.
statik Ing. arch. et Ing. František Denk

projekt STOŽÁR

výkres axonometrie

datum 4/2019
formát A3
měřítko –

C.01